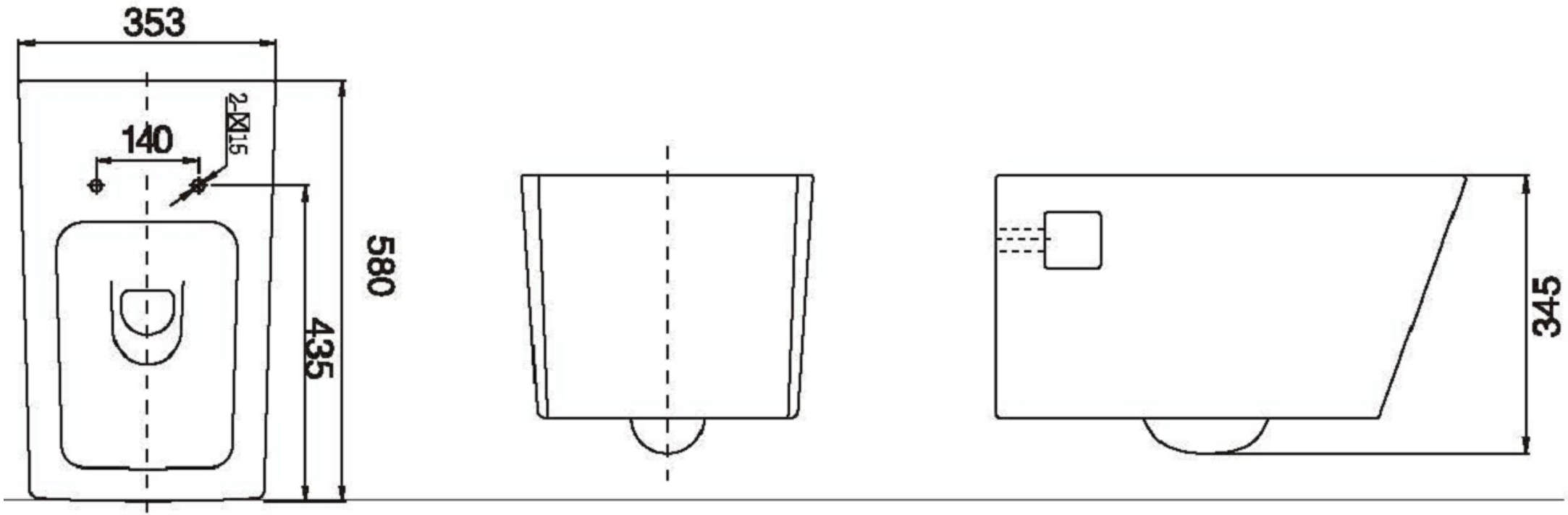
353
140
2-⌀15
580
435
345