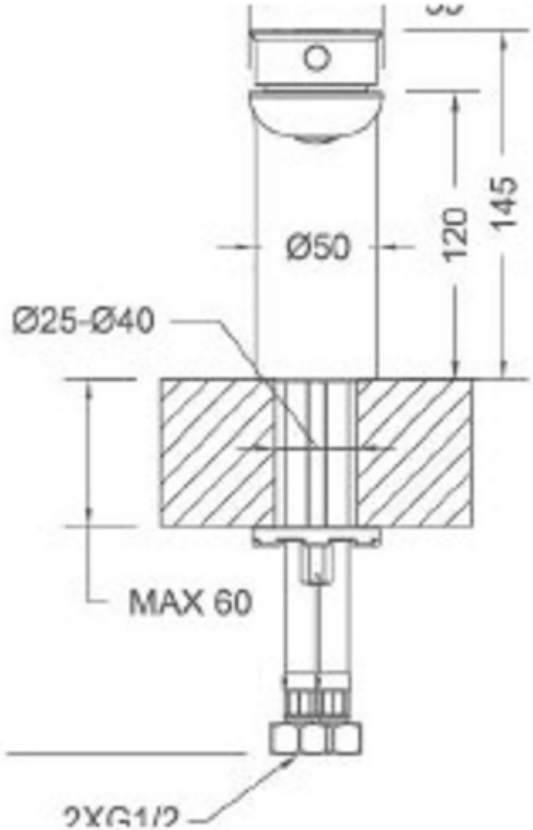
Ø50
120
145
Ø25-Ø40
MAX 60
2XG1/2

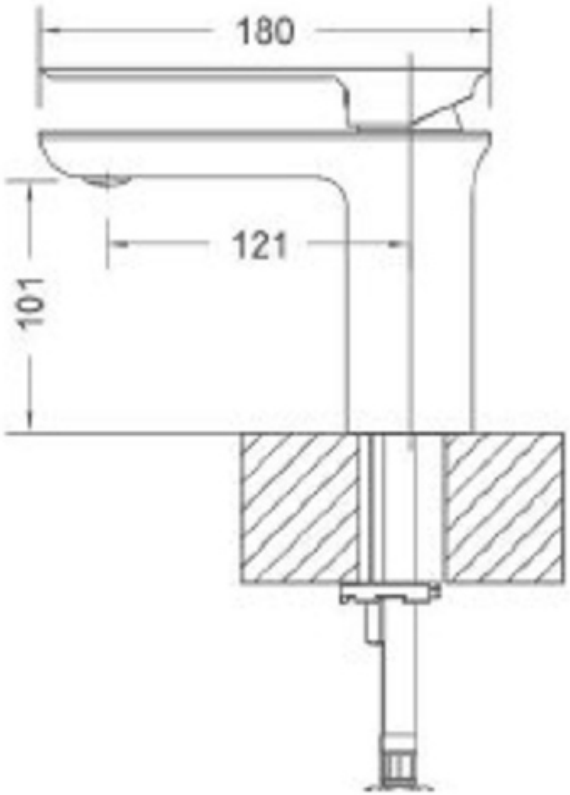
180
121
101