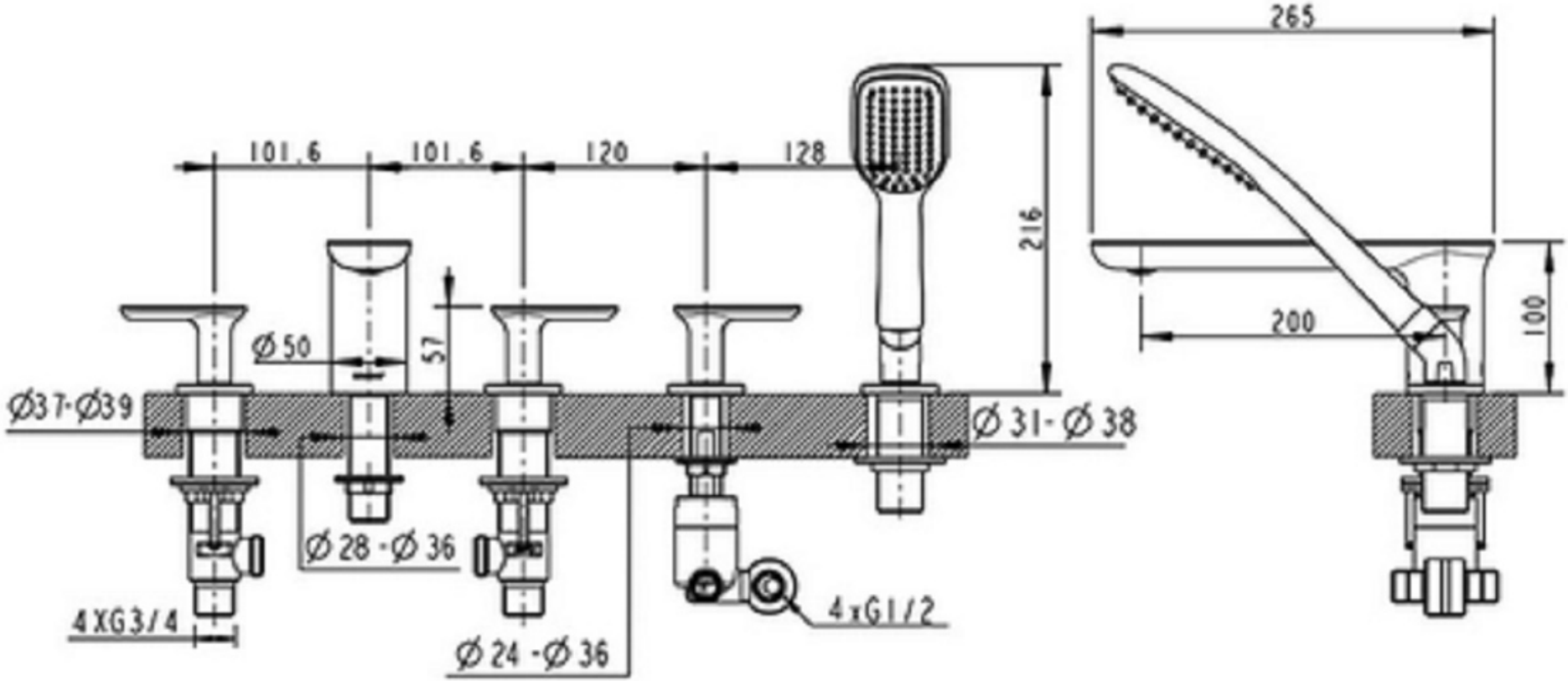
265
101.6
101.6
120
128
216
200
100
Ø50
57
Ø37-Ø39
Ø31-Ø38
Ø28-Ø36
4XG3/4
Ø24-Ø36
4xG1/2