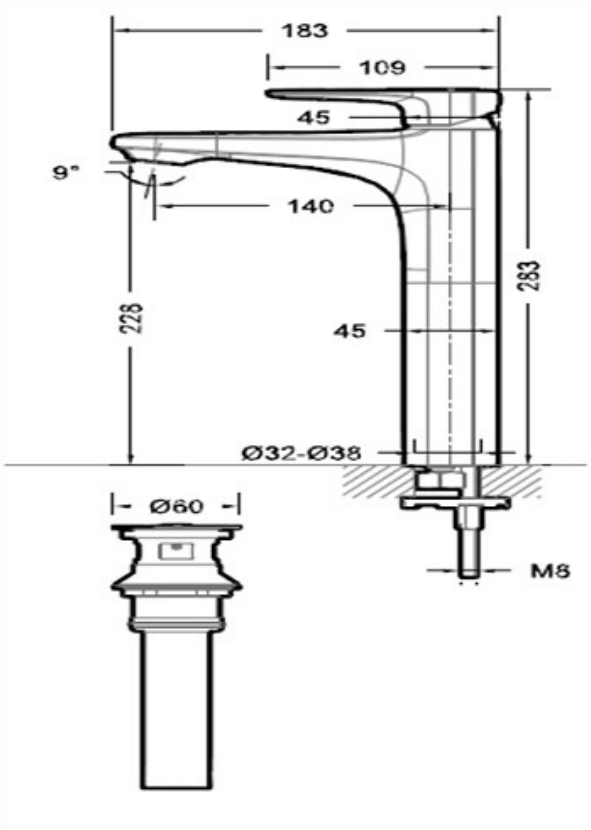
183
109
45
9°
140
228
45
283
Ø32-Ø38
Ø60
M8