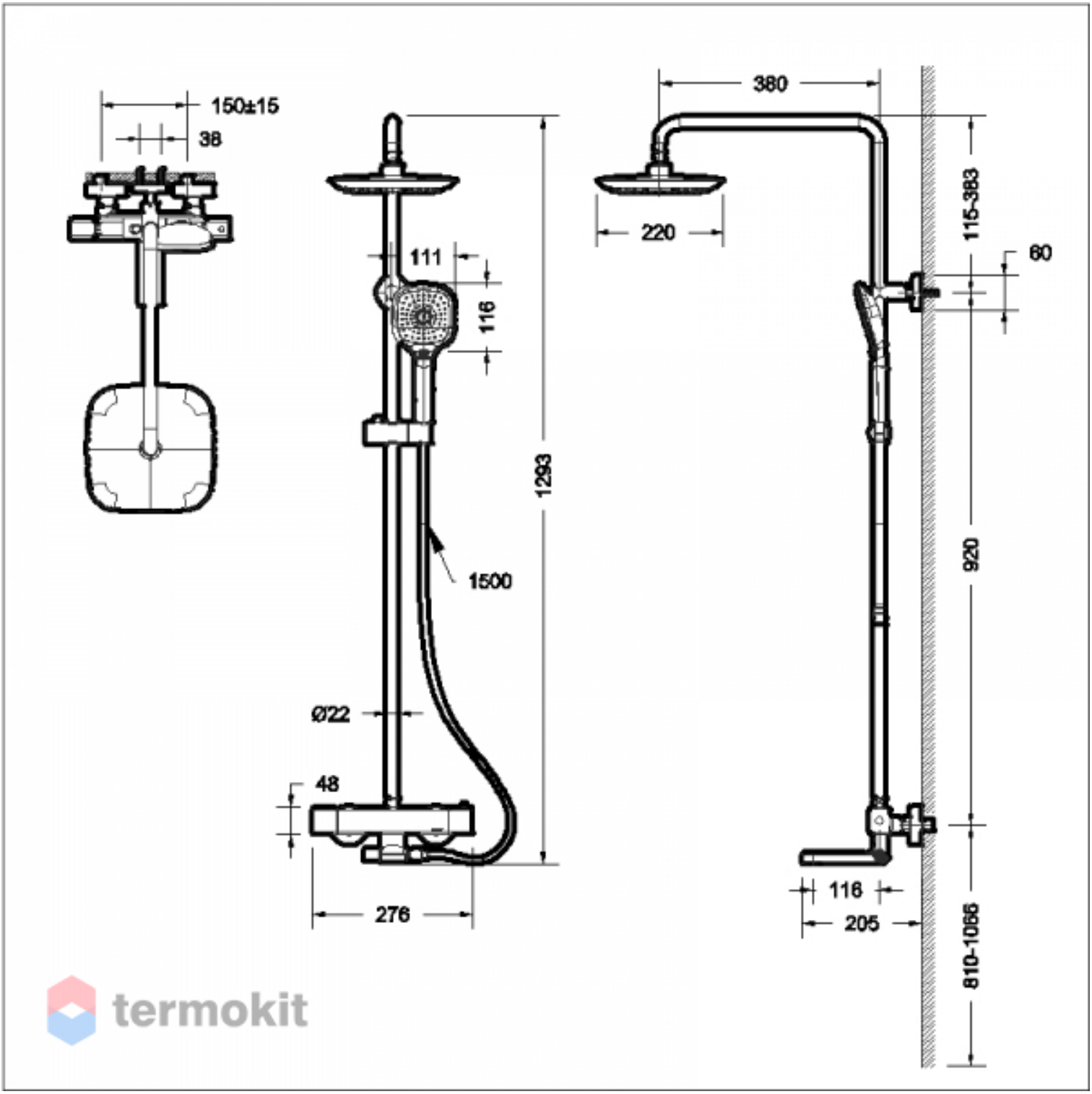
150±15
38
111
116
1293
1500
Ø22
48
276
380
220
115-383
80
920
116
205
810-1066

termokit